Art. No. User Manual: 105132 – Revision B, 2025-07

TOPRO Troja 5G M	**814600**
TOPRO Troja 5G S	**814601**

1

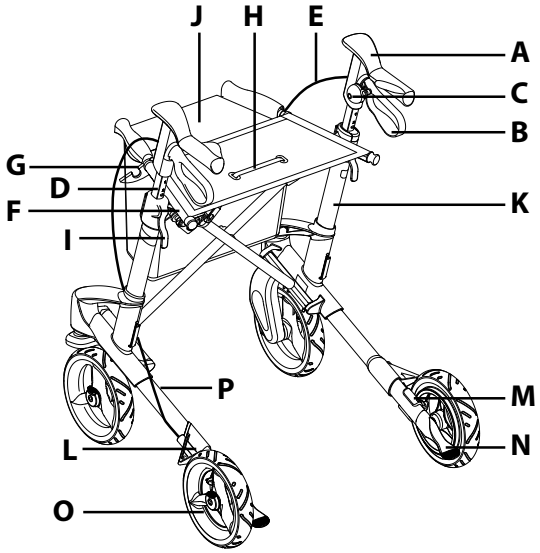

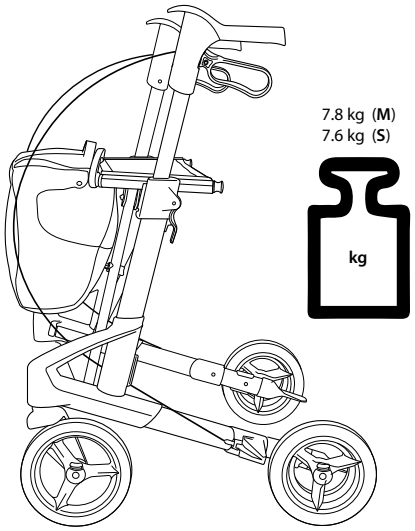

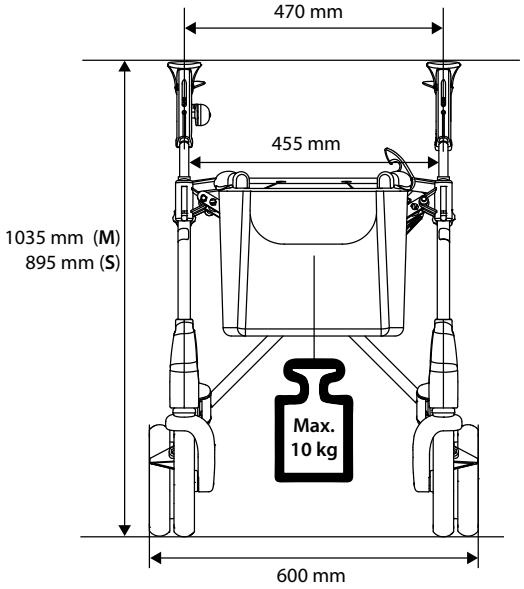

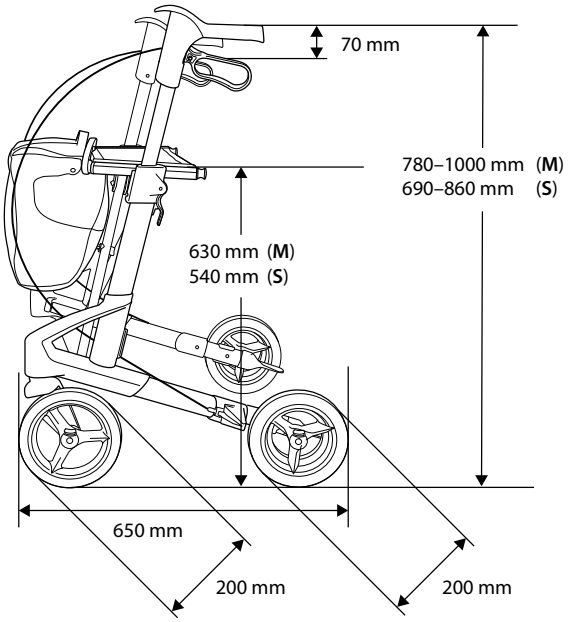

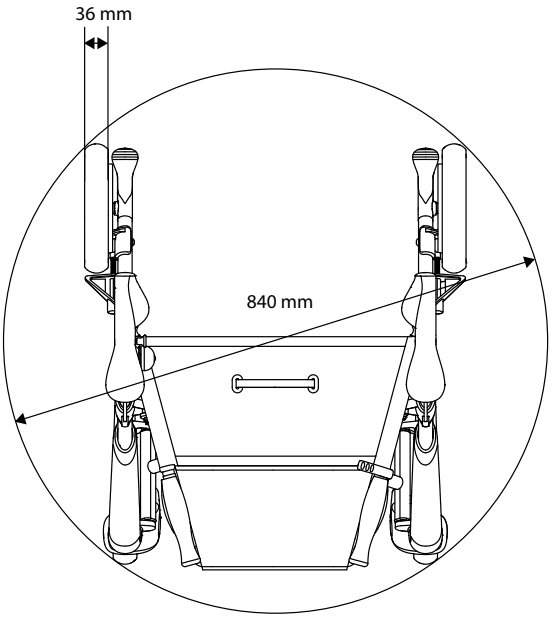

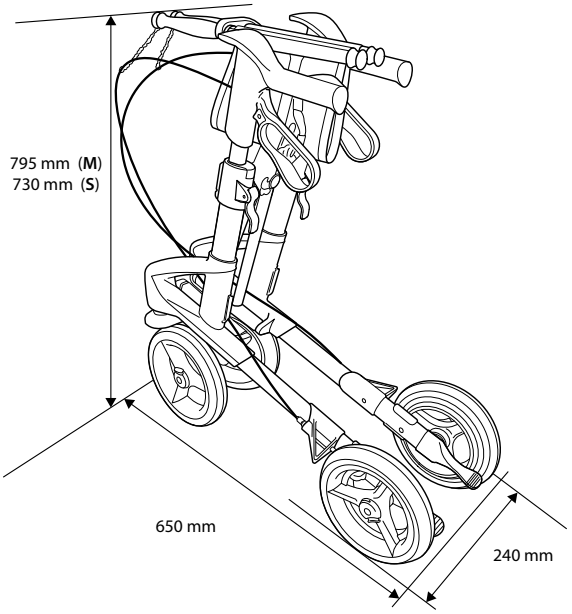

ZorgTotaal
0318-241001

Zorg Totaal Winkel B.V. - Frankeneng 14 6716 AA EDE - www.zorgtotaalwinkel.nl - info@zorgtotaalwinkel.nl